ED717343

Catalogo recambios

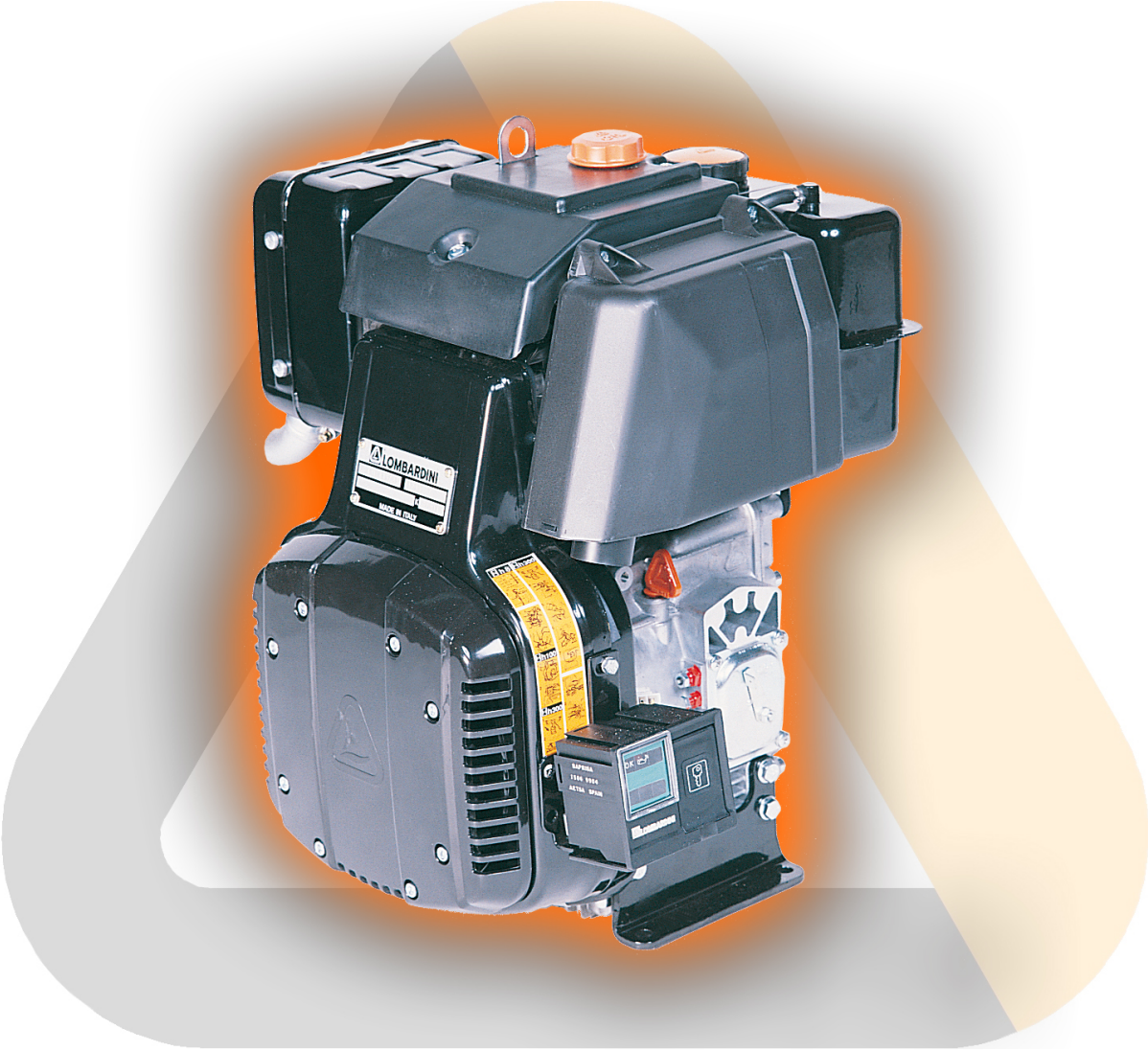

6LD360 MTZ A/S + PATT. 6 LD 360

Fecha de actualización 18/05/2015

Fecha de imprenta 18/05/2015

LOMBARDINI
A KOHLER COMPANY

Las informaciones contenidas en el presente manual son de propiedad exclusiva de Lombardini SRL, por tanto no está permitida su reproducción o su copia impresa parcial ni total sin el consentimiento expreso de Lombardini SRL.

Las informaciones contenidas en el presente manual son de propiedad exclusiva de Lombardini SRL, por tanto no está permitida su reproducción o su copia impresa parcial ni total sin el consentimiento expreso de Lombardini SRL.

Tabla repuestos

Sumario	Descripcion
8010060040	CIGÜEÑAL
8011060040	BIELA / PISTÓN
8012060070	VOLANTE
8020060010	BANCADA
8021060060	CULATA MOTOR
8022060130	SOMBRERETE DE CABEZA
8023060030	SOPORTE LADO VOLANTE
8024060040	CARTER D'HUILE
8030060190	SISTEMA DE INYECCIÓN
8035060030	ÁRBOL DE LEVAS
8036060010	BALANCINES / VÁLVULAS
8040060030	BOMBA DE ACEITE
8041060050	CÁRTER DE ACEITE
8042060010	FILTRO DE ACEITE
8043060010	VARILLA INDICADORA DE NIVEL DE ACEITE
8044060040	SOUPAPE DE PRESSION D'HUILE
8050060020	REGULADOR DE REVOLUCIONES
8051060320	MANDOS
8063060130	DEPÓSITO DE COMBUSTIBLE
8064060130	TUBOS DE COMBUSTIBLE
8070060220	CANALIZADOR DE AIRE
8072060030	CHAPAS DE REFRIGERACIÓN
8081060100	FILTRO DE AIRE
8086060160	TUBO DE ESCAPE
8110060020	ARRANQUE
8162060030	VARIOS EN 1° TdF
8170060010	PROTECCIÓN DEL VOLANTE
8178060030	PROTECCIONES
8190060010	ACCESORIOS VARIOS

Las informaciones contenidas en el presente manual son de propiedad exclusiva de Lombardini SRL, por tanto no está permitida su reproducción o su copia impresa parcial ni total sin el consentimiento expreso de Lombardini SRL.

8010060040 - CIGÜEÑAL

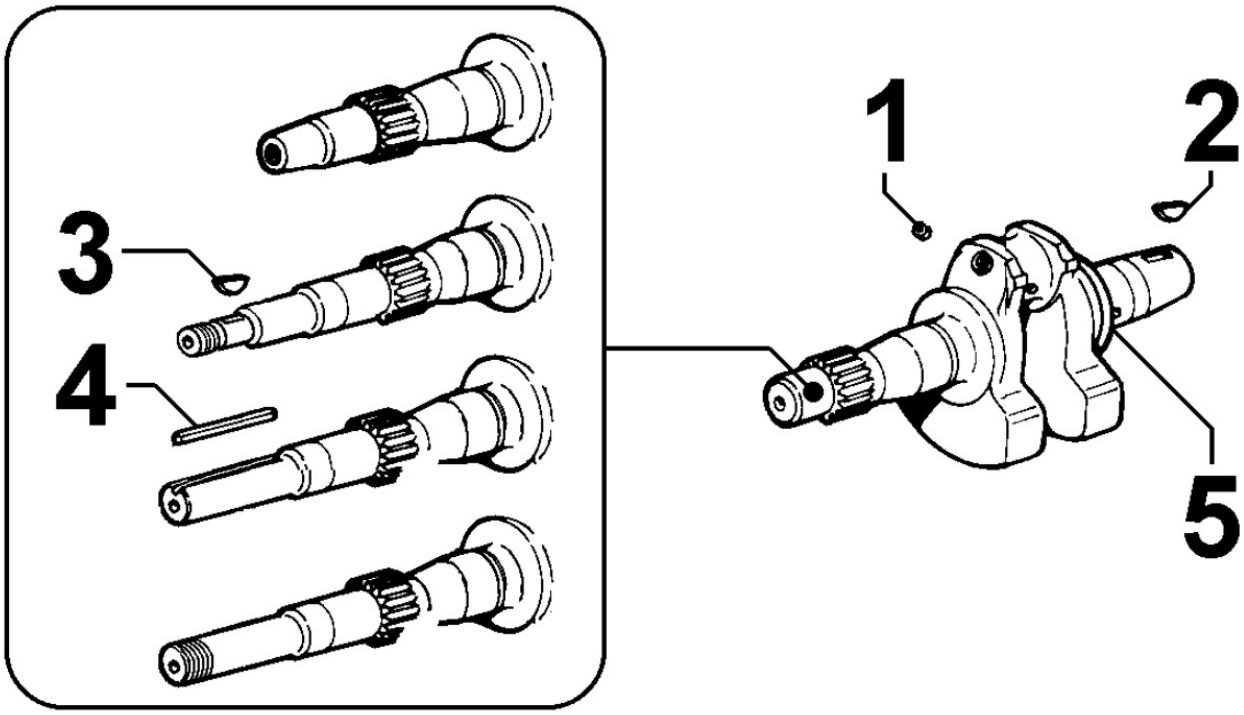

POS.	Kit	Includido en	Codigo	Descripcion	Q.TA	Codigo antiguo	Tech. Info
1		(A)	ED0089900520-S	TAPON	2		
2		(A)	ED0022800480-S	CHAVETA	1		
5	(A)		ED0010501150-S	CIGUEAL COMPLETO	1		

Las informaciones contenidas en el presente manual son de propiedad exclusiva de Lombardini SRL, por tanto no está permitida su reproducción o su copia impresa parcial ni total sin el consentimiento expreso de Lombardini SRL.

8011060040 - BIELA / PISTÓN

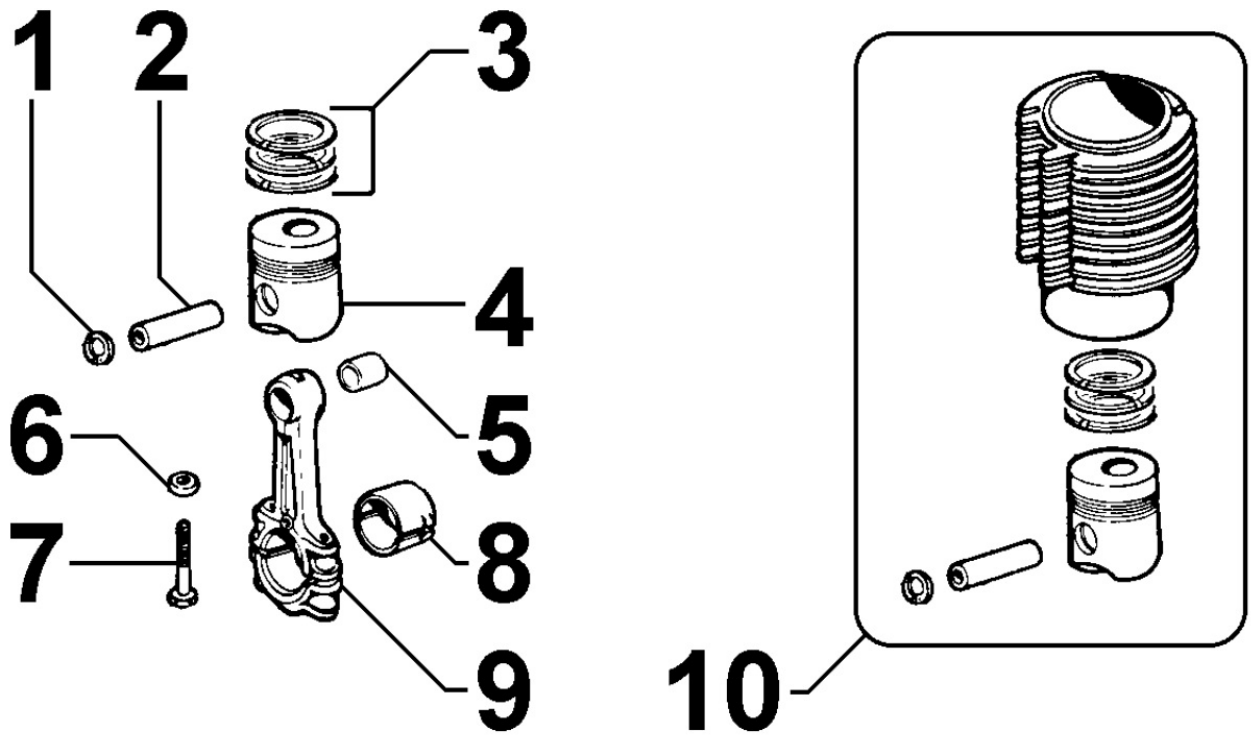

POS.	Kit	Includido en	Codigo	Descripcion	Q.TA	Codigo antiguo	Tech. Info
1		(A) (B)	ED0012400170-S	ANILLO SEEGER	2		
2		(A) (B)	ED0084800920-S	BULON PISTON	1		
3		(A)	ED0082110450-S	SERIE SEGMENTOS STD.	1		
3		(A)	ED0082110460-S	SERIE SEGMENTOS 0,50	1		
3		(A)	ED0082110470-S	SERIE SEGMENTOS 1,00	1		
4	(A)		ED0065007340-S	PISTON COMPLETO 0,50	1		
4	(A)		ED0065007350-S	PISTON COMPLETO 1,00	1		
4	(A)	(B)	ED0065007330-S	PISTON COMPLETO STD.	1		
6			ED0076260480-S	ARANDELA	2		
7			ED0017700830-S	TORNILLO	2		
8			ED0016400820-S	COJINETE BIELA STD.	2	ED0080611640-S	
8			ED0016400830-S	COJINETE BIELA 0,25	1		
8			ED0016400840-S	COJINETE BIELA 0,50	1		
9			ED0015260300-S	BIELA	1		⚠
10	(B)			802006...0			

Las informaciones contenidas en el presente manual son de propiedad exclusiva de Lombardini SRL, por tanto no está permitida su reproducción o su copia impresa parcial ni total sin el consentimiento expreso de Lombardini SRL.

8012060070 - VOLANTE

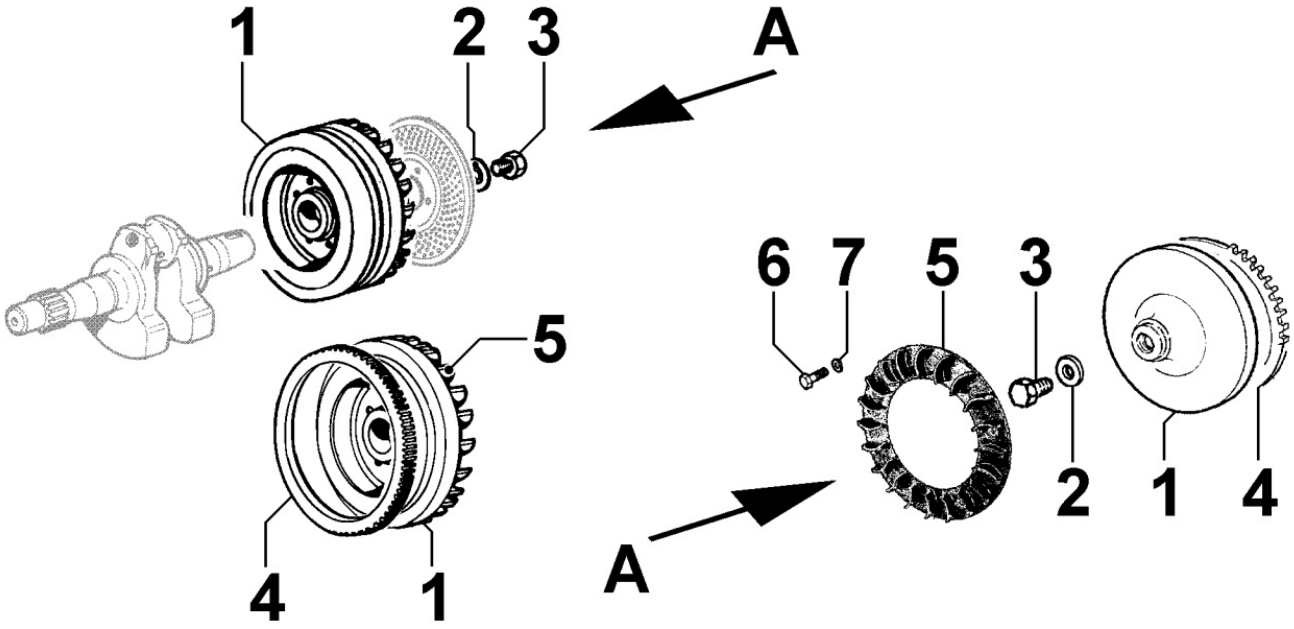

POS.	Kit	Includido en	Codigo	Descripcion	Q.TA	Codigo antiguo	Tech. Info
1			ED0098803050-S	VOLANTE	1		
2			ED0076260430-S	ARANDELA	1		
3			ED0018000300-S	TORNILLO	1		

Las informaciones contenidas en el presente manual son de propiedad exclusiva de Lombardini SRL, por tanto no está permitida su reproducción o su copia impresa parcial ni total sin el consentimiento expreso de Lombardini SRL.

8020060010 - BANCADA

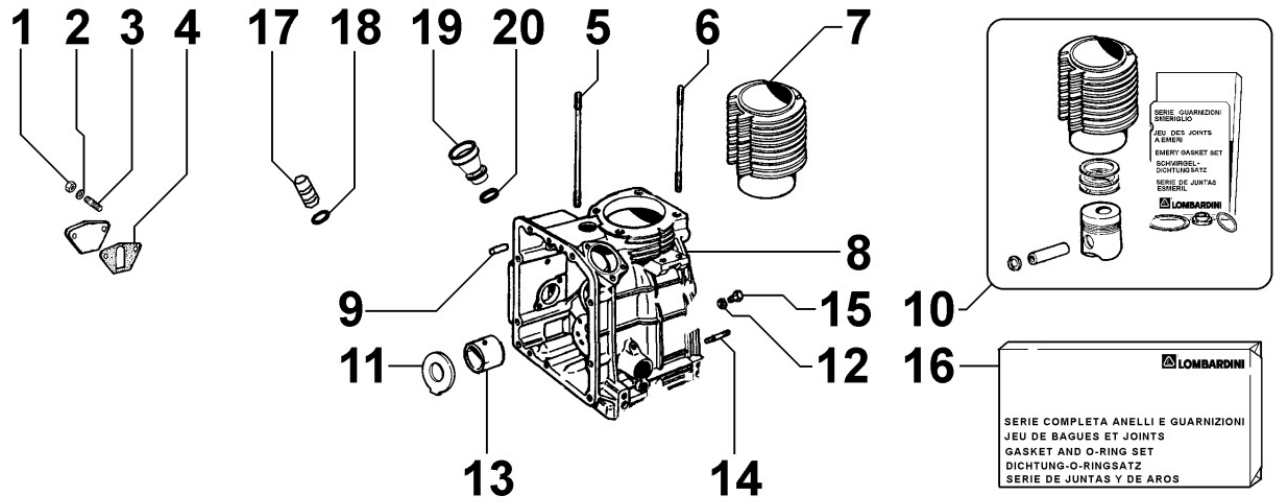

POS.	Kit	Includido en	Codigo	Descripcion	Q.TA	Codigo antiguo	Tech. Info
1		(A)		806206...0			
2		(A)		806206...0			
3		(A)		806206...0			
4		(A)		806206...0			
5		(A)		802106...0			
6		(A)		802106...0			
7		(C)	ED0023804530-S	CILINDRO	1		
8	(A)		ED0015105310-S	BANCADA	1		⚠
9		(A)		802406...0			
10	(C)		ED0048980120-S	CILINDRO + PISTON	1		
11			ED0012570080-S	COJINETE TOPE AXIAL	1		
12			ED0046700580-S	ARANDELA COBRE	1		
13			ED0016110190-S	COJINETE BANCADA 0,50	1		
13			ED0016110200-S	COJINETE BANCADA 1,00	1		
13			ED0016112270-S	COJINETE BANCADA ,25	1		
13		(A) (B)	ED0016110180-S	COJINETE BANCADA STD.	1	ED0016100970-S	
14		(A)		802306...0			
15			ED0017700010-S	TORNILLO	1		
16			ED0082050940-S	JUEGO JUNTAS	1		⚠

Las informaciones contenidas en el presente manual son de propiedad exclusiva de Lombardini SRL, por tanto no está permitida su reproducción o su copia impresa parcial ni total sin el consentimiento expreso de Lombardini SRL.

8021060060 - CULATA MOTOR

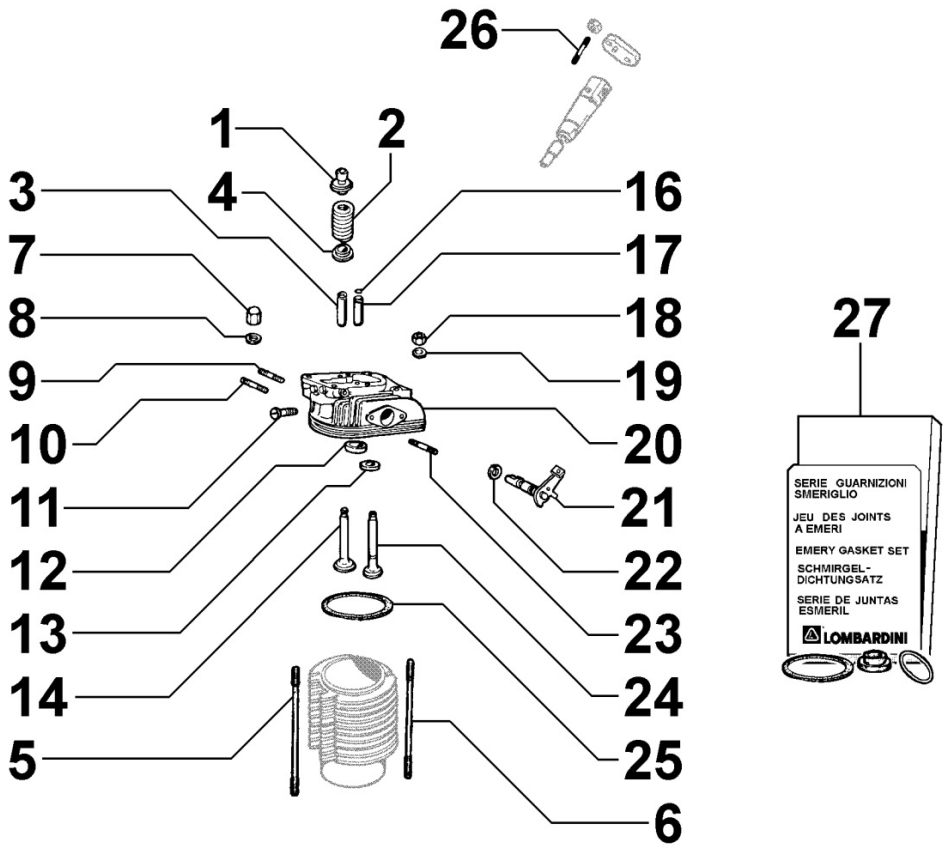

POS.	Kit	Includido en	Codigo	Descripcion	Q.TA	Codigo antiguo	Tech. Info
1		(A)		803606...0			
2		(A)		803606...0			
3		(A)	ED0048451660-S	GUIA VALVULA ADMISION	1	ED0048450710-S	
4		(A)		803606...0			
5			ED0068501080-S	ESPARRAGO	2		
6			ED0068501060-S	ESPARRAGO	2		
7			ED0032300300-S	TUERCA	2		
8			ED0076252120-S	ARANDELA	4		
9		(A)		808106...0			
10		(A)		808106...0			
11		(A)		803706...0			
12		(A)	ED0080001170-S	ASIENTO VALVULA	1		⚠
13		(A)	ED0080001180-S	ASIENTO VALVULA	1		⚠
14		(A)		803606...0			
17		(A)	ED0048451680-S	GUIA VALVULA ESCAPE	1	ED0048450300-S	
18			ED0032400760-S	TUERCA	2		
20	(A)		ED0092005920-S	CULATA COMPLETA	1	ED0092003890-S	⚠
21		(A)		803706...0			
22		(A)		803706...0			
23		(A)		808606...0			
24		(A)		803606...0			
25			ED0047301460-S	JUNTA CULATA	1		
26		(A)		803006...0			
27			ED0081850130-S	JUEGO JUNTAS	1		⚠

Las informaciones contenidas en el presente manual son de propiedad exclusiva de Lombardini SRL, por tanto no está permitida su reproducción o su copia impresa parcial ni total sin el consentimiento expreso de Lombardini SRL.

8022060130 - SOMBRERETE DE CABEZA

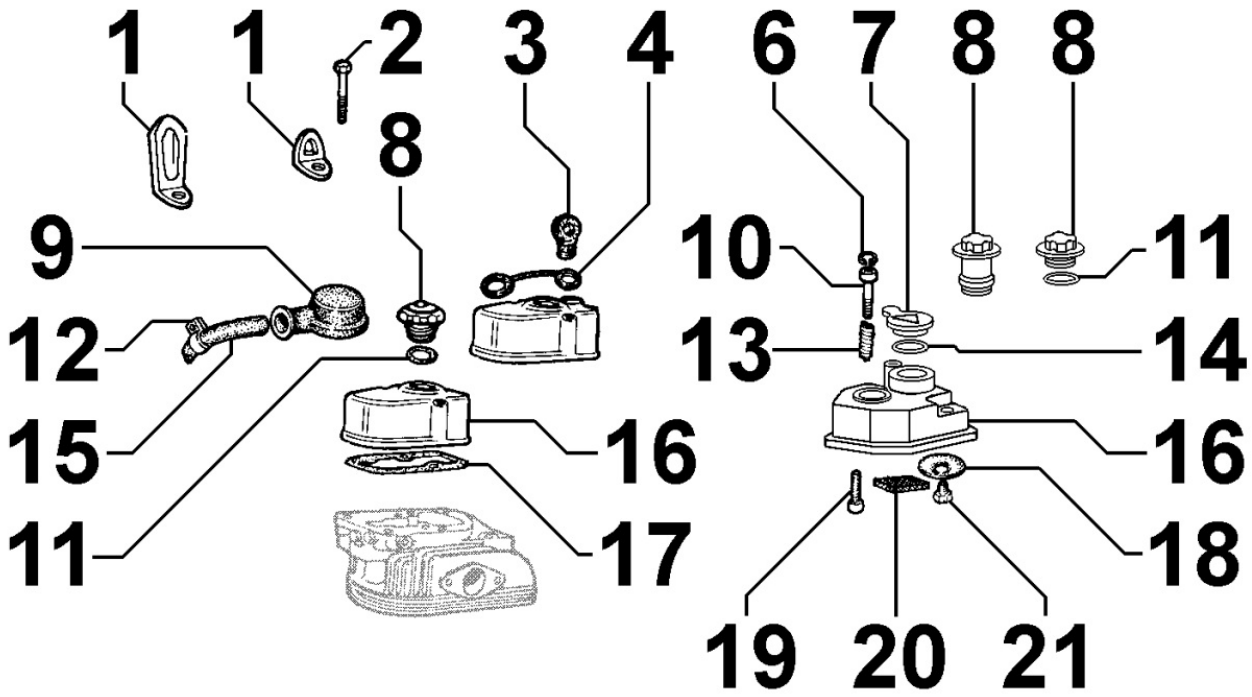

POS.	Kit	Includido en	Codigo	Descripcion	Q.TA	Codigo antiguo	Tech. Info
1			ED0085060030-S	ESCUADRA SUSPENSION MOTOR	1		
2			ED0097300340-S	TORNILLO ALLEN	2		
7		(A)		POS. 16			
8			ED0090500500-S	TAPON RESPIRADOR	1		
9			ED0021450030-S	CAPERUZA PROTECTORA	1		
10		(A)		POS. 16			
12			ED0036170200-S	ABRAZADERA	1		
13		(A)		POS. 16			
15			ED0096010440-S	TUBO CAPERUZA PROTECTORA	1		
16			ED0021251330-S	TAPA BALANCINES	1		
17			ED0044000230-S	JUNTA TAPA BALANCINES	1		

Las informaciones contenidas en el presente manual son de propiedad exclusiva de Lombardini SRL, por tanto no está permitida su reproducción o su copia impresa parcial ni total sin el consentimiento expreso de Lombardini SRL.

8023060030 - SOPORTE LADO VOLANTE

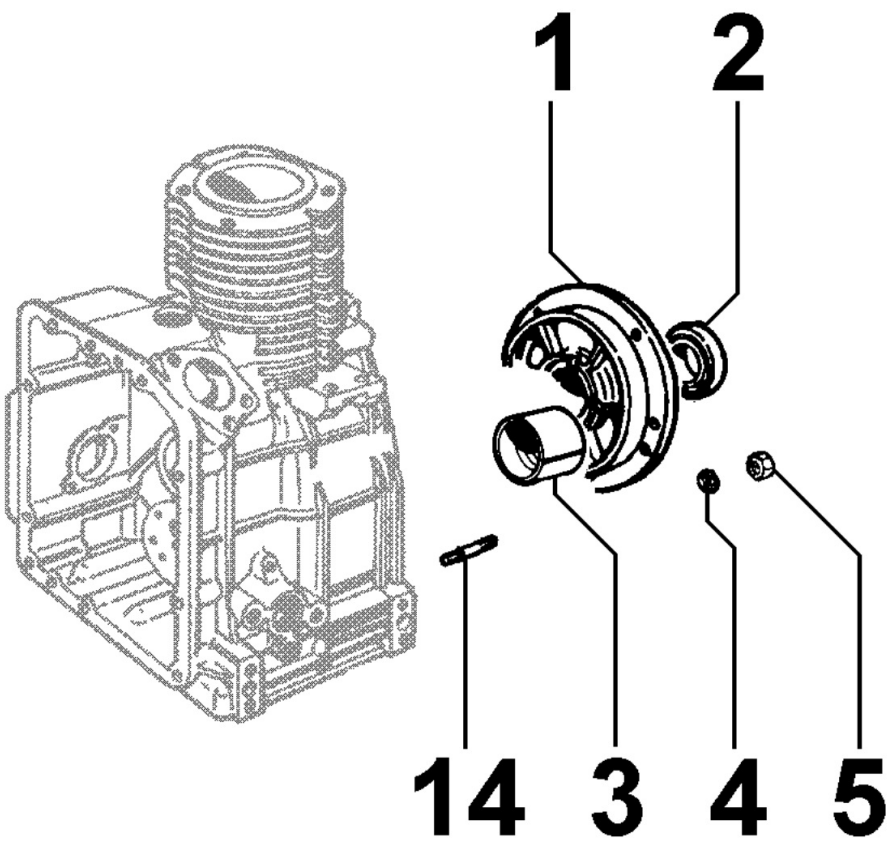

POS.	Kit	Includido en	Codigo	Descripcion	Q.TA	Codigo antiguo	Tech. Info
1			ED0086751350-S	SOPORTE COJINETE	1		
2		(A)	ED0012100920-S	RETEN ACEITE	1		
3			ED0016110130-S	COJINETE SOPORTE 0,50	1		
3			ED0016110140-S	COJINETE SOPORTE 1,00	1		
3			ED0016112280-S	COJINETE BANCADA ,25	1		
3		(A)	ED0016110120-S	COJINETE SOPORTE STD.	1		
4			ED0075550290-S	ARANDELA	5		
5			ED0032401640-S	TUERCA	5		
14			ED0067800760-S	ESP.M8X18 ROS.FIJA 16 80/	5		

Las informaciones contenidas en el presente manual son de propiedad exclusiva de Lombardini SRL, por tanto no está permitida su reproducción o su copia impresa parcial ni total sin el consentimiento expreso de Lombardini SRL.

8024060040 - CARTER D'HUILE

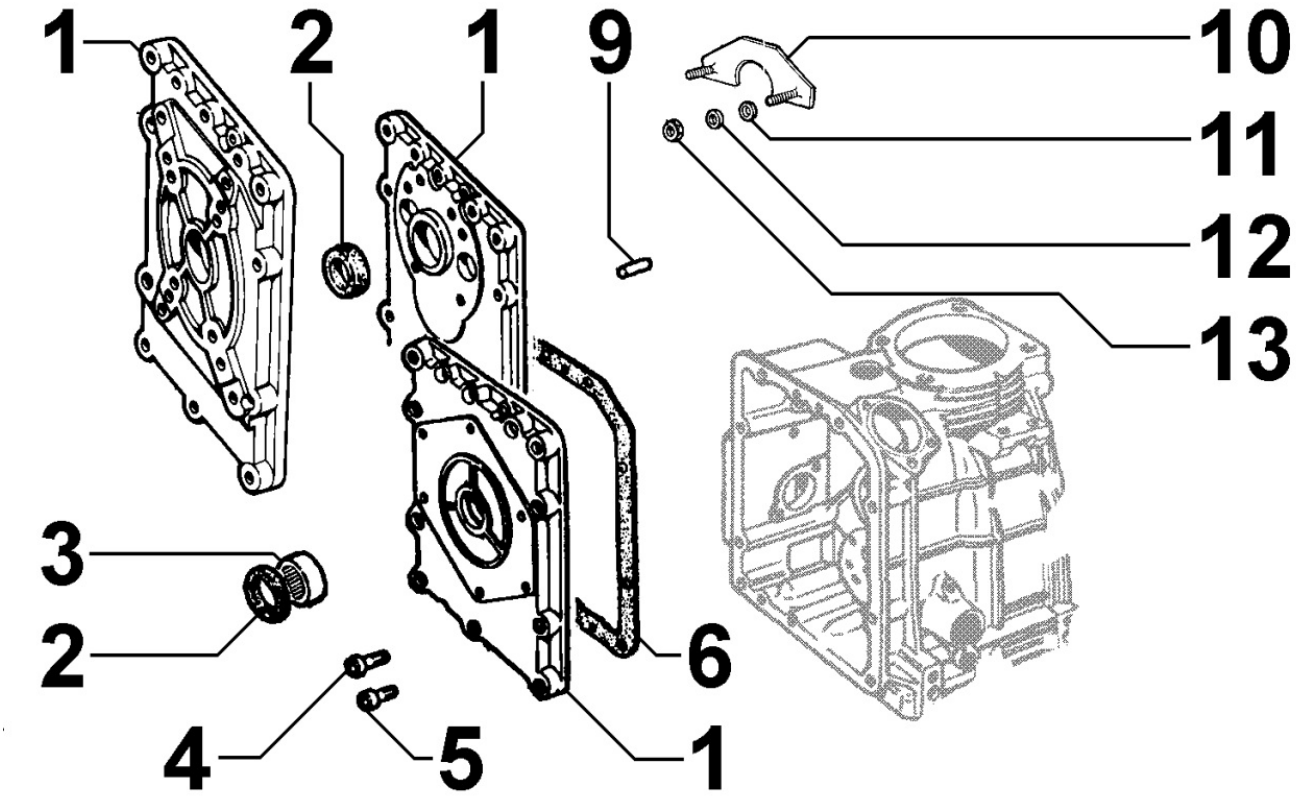

POS.	Kit	Includido en	Codigo	Descripcion	Q.TA	Codigo antiguo	Tech. Info
1	(A)		ED0066452200-S	TAPA DISTRIBUCION	1		
2		(A)	ED0012130560-S	RETEN ACEITE	1		
4			ED0097320630-S	TORNILLO ALLEN	9		
5			ED0097320640-S	TORNILLO ALLEN	1		
6			ED0046010200-S	JUNTA TAPA	1		
9			ED0084600550-S	PITON ORIENTACION	2		

Las informaciones contenidas en el presente manual son de propiedad exclusiva de Lombardini SRL, por tanto no está permitida su reproducción o su copia impresa parcial ni total sin el consentimiento expreso de Lombardini SRL.

8030060190 - SISTEMA DE INYECCIÓN

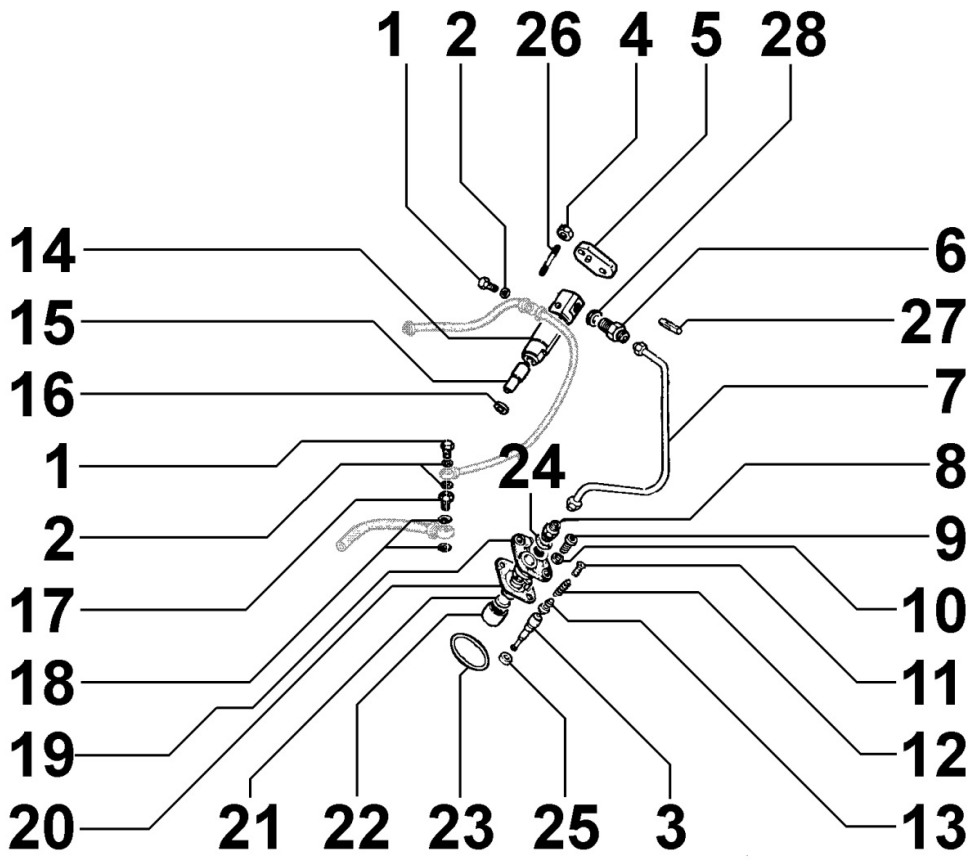

POS.	Kit	Includido en	Codigo	Descripcion	Q.TA	Codigo antiguo	Tech. Info
1			ED0019010290-S	TORNILLO	2		
2			ED0046700580-S	ARANDELA COBRE	4		
3		(B)	ED0065781330-S	ELEMENTO BOMBA	1		
4			ED0032030500-S	TUERCA	2		
5			ED0037900740-S	PLETINA FIJACION INYECTOR	1		
7			ED0093720900-S	TUBO INYECCION	1		
8		(B)	ED0072650080-S	RACORD INYECTOR	1		
9		(B)	ED0097301000-S	TORNILLO ALLEN	2		
10		(B)	ED0076250100-S	ARANDELA	2		
12		(B)	ED0057550340-S	MUELLE VALVULA	1		
13		(B)	ED0096720120-S	VALVULA DISTRIBUCION	1		
14	(A)		ED0066150890-S	INYECTOR COMPLETO	1		⚠
15		(A)	ED0065314330-S	TOBERA INYECTOR	1		⚠
16			ED0046700990-S	ARANDELA COBRE	1		
17			ED0019010120-S	TORNILLO	1	ED0082550110-S	
17			ED0019010120-S	TORNILLO	1	ED0019010130-S	
18			ED0046700600-S	ARANDELA COBRE	2		
19	(B)		ED0065901330-S	BOMBA INYECCION	1		
20			ED0045800240-S	JUNTA BOMBA	3		
21			ED0060000360-S	DISCO TAQUET	1		
22		(B)	ED0072150350-S	TAQUET BOMBA	1		
23		(B)	ED0012000870-S	ANILLO TORICO	1		
24		(B)	ED0012000310-S	ANILLO TORICO	1		
25		(B)	ED0064000590-S	PLATILLO	1		
26			ED0067600350-S	ESPARRAGO	2		

Las informaciones contenidas en el presente manual son de propiedad exclusiva de Lombardini SRL, por tanto no está permitida su reproducción o su copia impresa parcial ni total sin el consentimiento expreso de Lombardini SRL.

8035060030 - ÁRBOL DE LEVAS

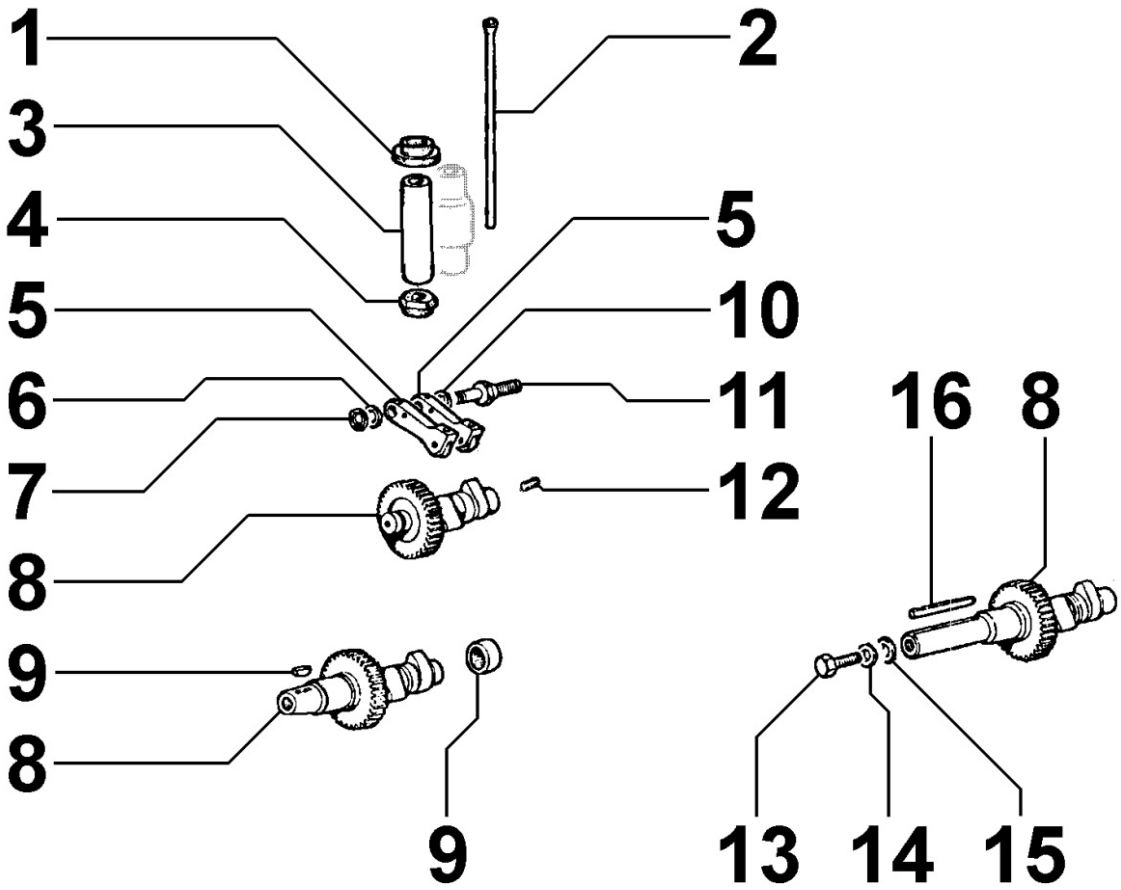

POS.	Kit	Includido en	Codigo	Descripcion	Q.TA	Codigo antiguo	Tech. Info
1			ED0047400180-S	ASIENTO TUBO	1		
2			ED0014101510-S	VARILLA IMPULSORA	2		
3			ED0095200290-S	TUBO PROTECCION IMPULSORES	1		
4			ED0047400250-S	ASIENTO TUBO	1		
5			ED0052710540-S	DED0 IMPULSOR	2		
6			ED0075500060-S	ARANDELA	2		
7			ED0012400040-S	ANILLO SEEGER	1		
8			ED0010113790-S	EJE DE LEVAS	1		
11			ED0061400800-S	EJE PARA DEDO	1		

Las informaciones contenidas en el presente manual son de propiedad exclusiva de Lombardini SRL, por tanto no está permitida su reproducción o su copia impresa parcial ni total sin el consentimiento expreso de Lombardini SRL.

8036060010 - BALANCINES / VÁLVULAS

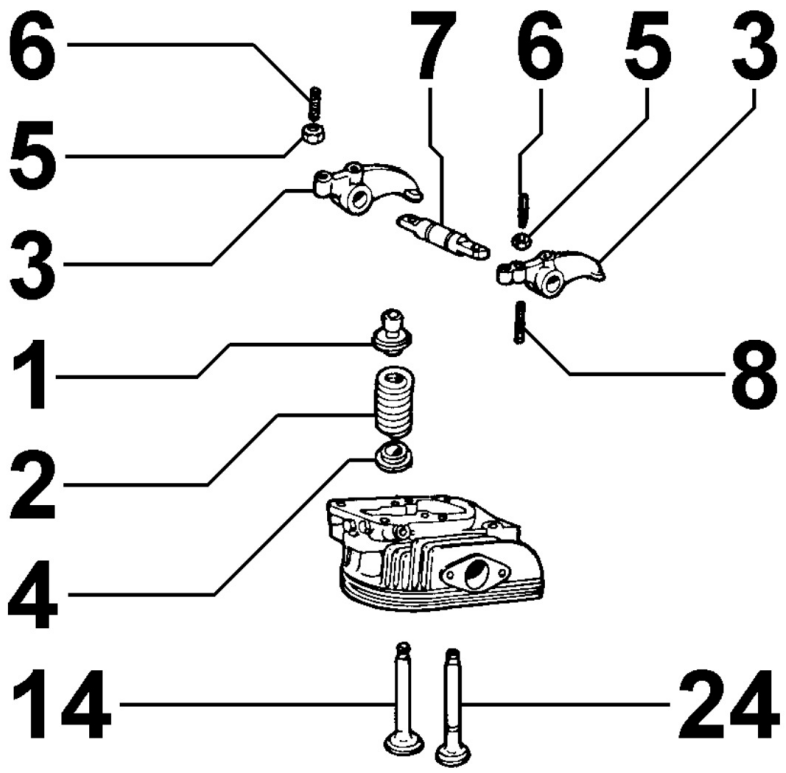

POS.	Kit	Includido en	Codigo	Descripcion	Q.TA	Codigo antiguo	Tech. Info
1			ED0064100360-S	PLATILLO CON SEMICONOS	2		
2			ED0057550450-S	MUELLE VALVULA	2		
3	(A)		ED0043300480-S	GRUPO BALANCINES	1	ED0015411610-S	
4			ED0034300700-S	ARANDELA ASIENTO MUELLE	2		
5		(A)	ED0032400080-S	TUERCA	2		
6		(A)	ED0098500480-S	TORNILLO REGULACION	2		
7		(A)	ED0060450380-S	EJE BALANCINES	1		
14			ED0096520990-S	VALVULA ADMISION	1		⚠
24			ED0096851040-S	VALVULA ESCAPE	1		⚠

Las informaciones contenidas en el presente manual son de propiedad exclusiva de Lombardini SRL, por tanto no está permitida su reproducción o su copia impresa parcial ni total sin el consentimiento expreso de Lombardini SRL.

8040060030 - BOMBA DE ACEITE

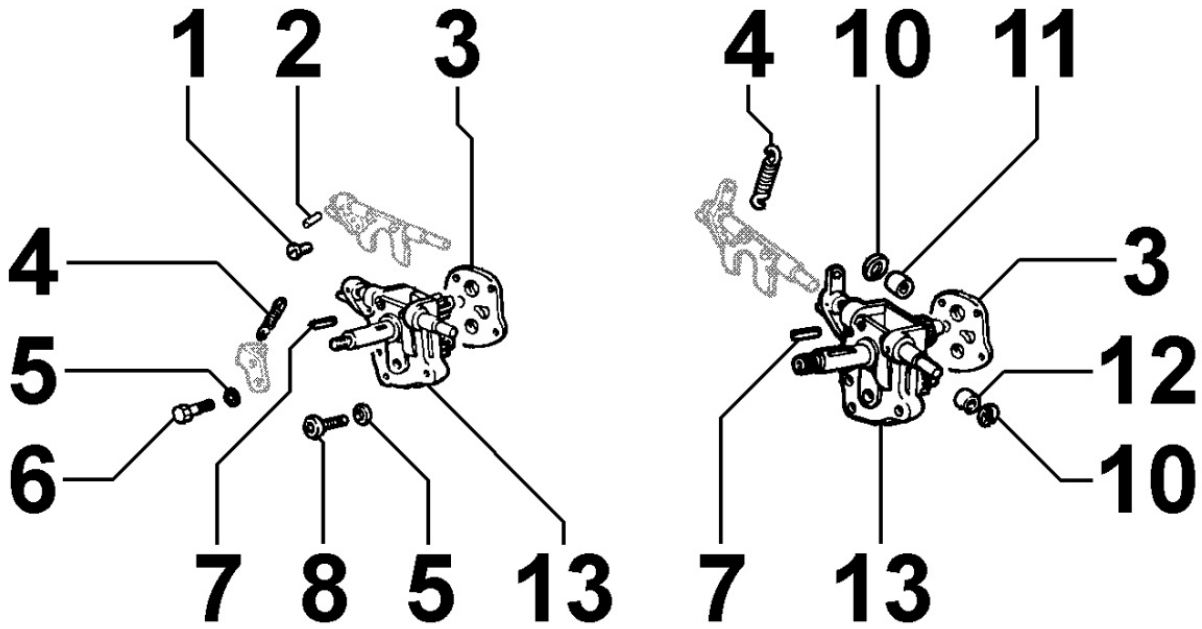

POS.	Kit	Includido en	Codigo	Descripcion	Q.TA	Codigo antiguo	Tech. Info
1		(A)	ED0098100020-S	TORNILLO REDONDO	2		
2		(A)	ED0084300230-S	TUBO PROTECCION	1		
4		(A)	ED0058011980-S	MUELLE SUPLEMENTO	1		
5			ED0075650040-S	ARANDELA	4		
6		(A)	ED0097300090-S	TORNILLO	1		
8			ED0097300160-S	TORNILLO ALLEN	4		
13	(A)		ED0066050640-S	BOMBA ACEITE	1		⚠

Las informaciones contenidas en el presente manual son de propiedad exclusiva de Lombardini SRL, por tanto no está permitida su reproducción o su copia impresa parcial ni total sin el consentimiento expreso de Lombardini SRL.

8041060050 - CÁRTER DE ACEITE

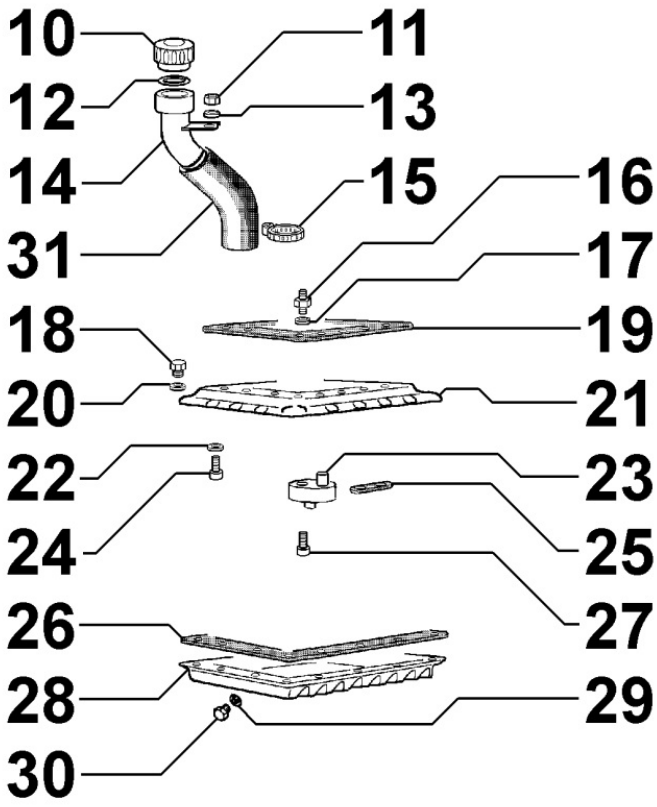

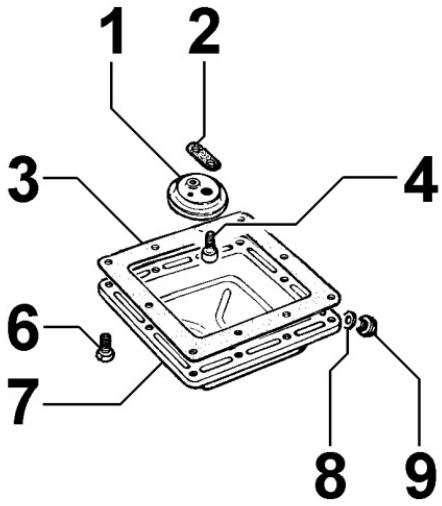

POS.	Kit	Includido en	Codigo	Descripcion	Q.TA	Codigo antiguo	Tech. Info
1			ED0017450020-S	BULBO ASPIRACION	1		
2			ED0047760160-S	JUNTA BULBO	1		
3			ED0046010030-S	JUNTA CARTER	1		
4			ED0097320470-S	TORNILLO ALLEN	1		
6			ED0017701110-S	TORNILLO	6		
7	(A)		ED0066470460-S	CARTER ACEITE	1		
8		(A)	ED0046700130-S	ARANDELA COBRE	1		
9		(A)	ED0089650320-S	TORNILLO TAPON	1		

Las informaciones contenidas en el presente manual son de propiedad exclusiva de Lombardini SRL, por tanto no está permitida su reproducción o su copia impresa parcial ni total sin el consentimiento expreso de Lombardini SRL.

8042060010 - FILTRO DE ACEITE

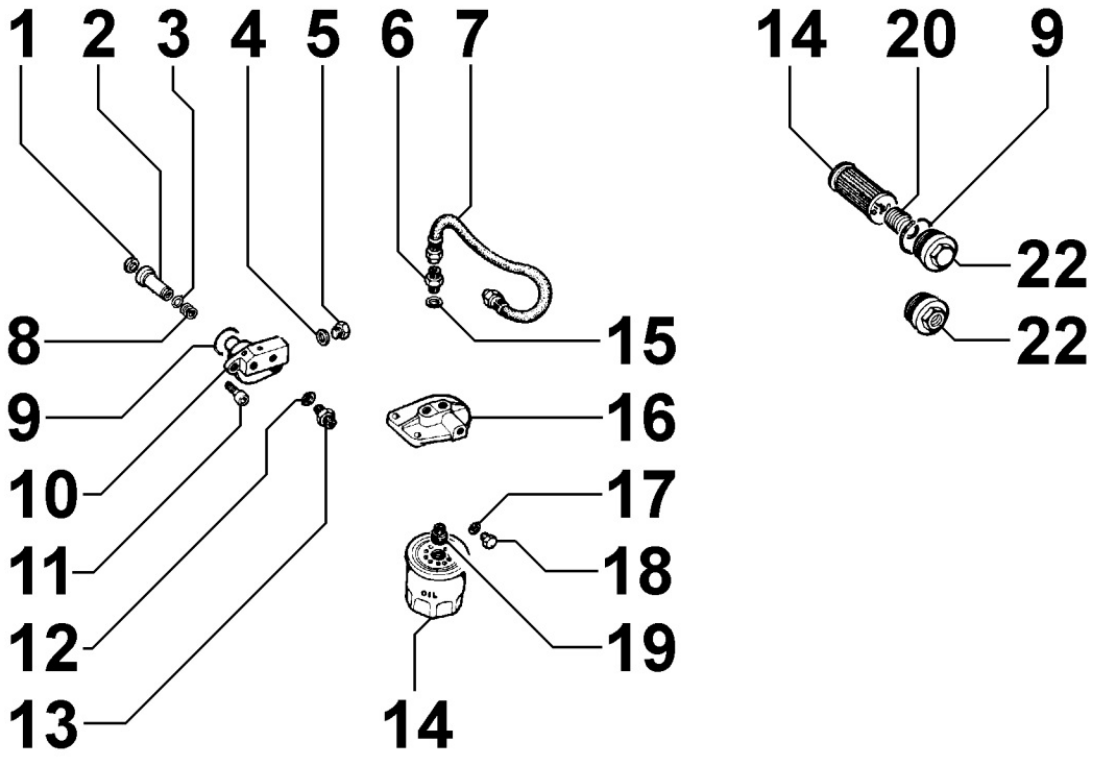

POS.	Kit	Includido en	Codigo	Descripcion	Q.TA	Codigo antiguo	Tech. Info
9		(A) (B) (C)	ED0012000160-S	ANILLO TORICO	1		
14			ED0021750190-S	CARTUCHO FILTRO ACEITE	1		
20			ED0057250320-S	MUELLE FILTRO ACEITE	1		
22			ED0090600080-S	TAPON FILTRO ACEITE	1		

Las informaciones contenidas en el presente manual son de propiedad exclusiva de Lombardini SRL, por tanto no está permitida su reproducción o su copia impresa parcial ni total sin el consentimiento expreso de Lombardini SRL.

8043060010 - VARILLA INDICADORA DE NIVEL DE ACEITE

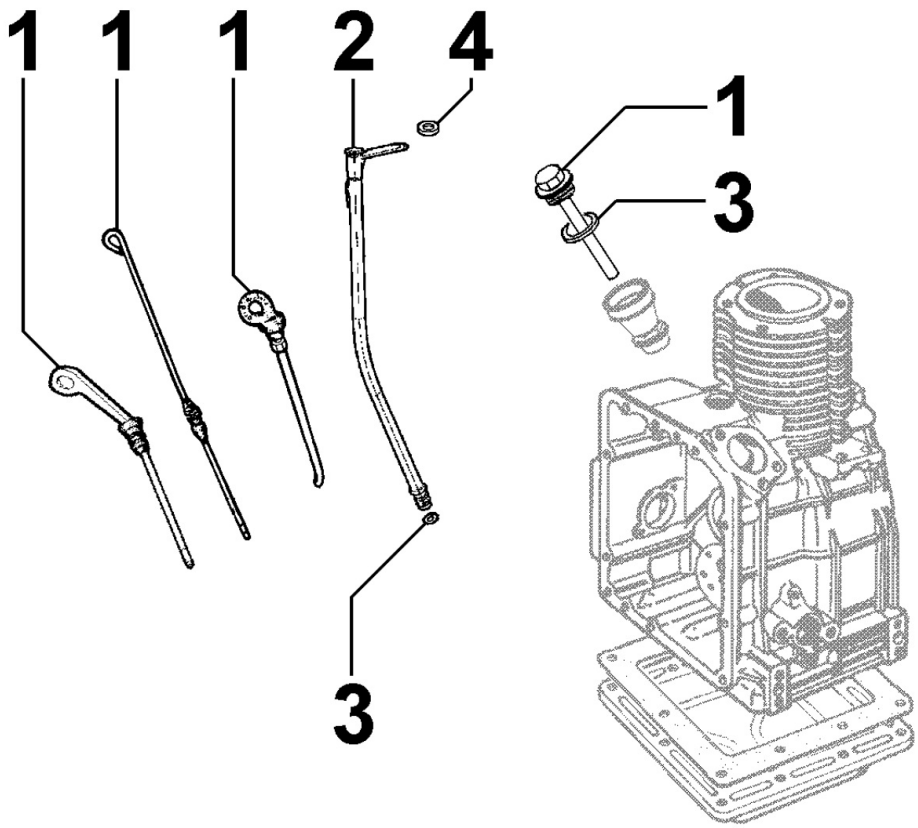

POS.	Kit	Includido en	Codigo	Descripcion	Q.TA	Codigo antiguo	Tech. Info
1			ED0014003850-S	VARILLA NIVEL	1		

Las informaciones contenidas en el presente manual son de propiedad exclusiva de Lombardini SRL, por tanto no está permitida su reproducción o su copia impresa parcial ni total sin el consentimiento expreso de Lombardini SRL.

8044060040 - SOUPAPE DE PRESSION D'HUILE

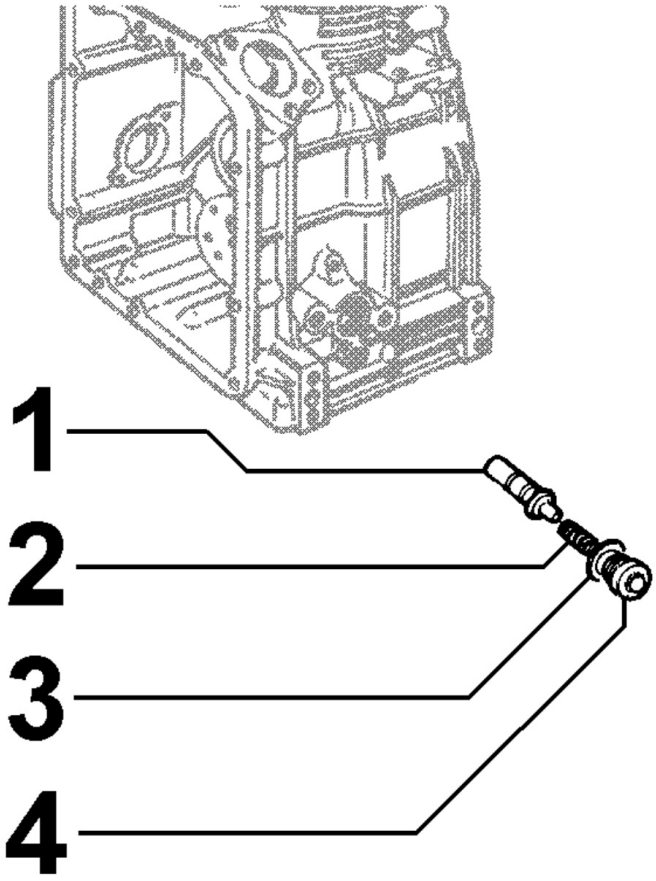

POS.	Kit	Includido en	Codigo	Descripcion	Q.TA	Codigo antiguo	Tech. Info
1			ED0096800130-S	VALVULA PRESION ACEITE	1		
2			ED0057550490-S	MUELLE VALVULA	1		
3			ED0046700880-S	ARANDELA COBRE	1		
4			ED0090700120-S	TAPON VALVULA	1		

Las informaciones contenidas en el presente manual son de propiedad exclusiva de Lombardini SRL, por tanto no está permitida su reproducción o su copia impresa parcial ni total sin el consentimiento expreso de Lombardini SRL.

8050060020 - REGULADOR DE REVOLUCIONES

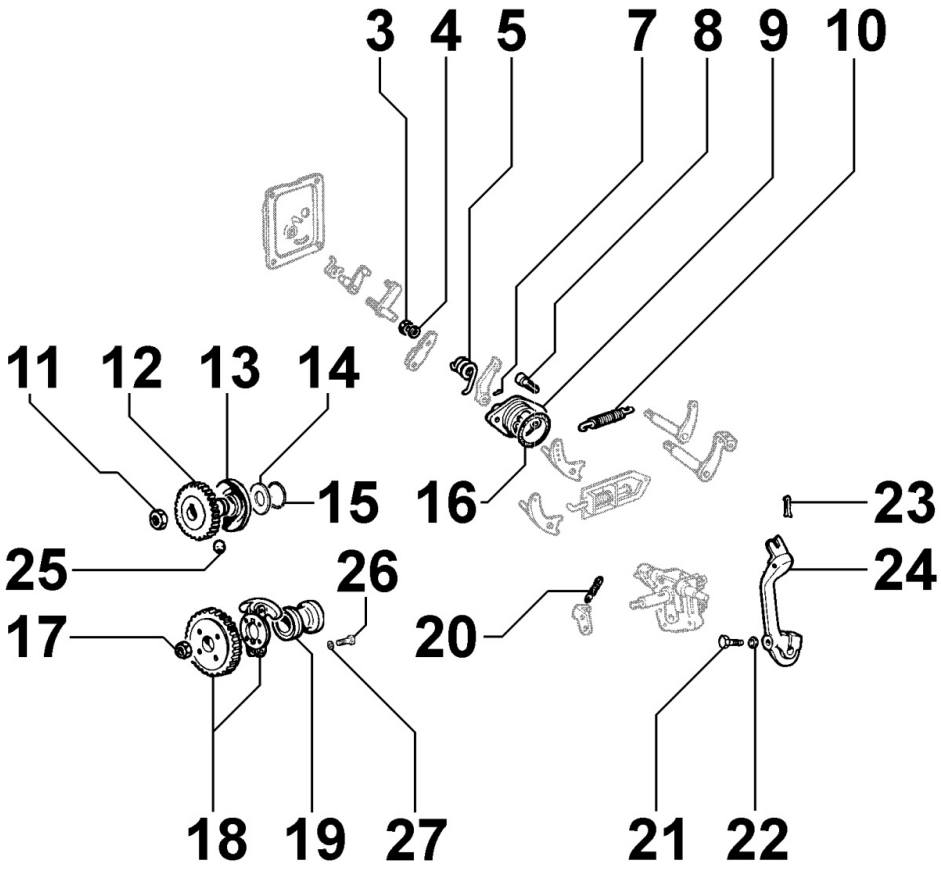

POS.	Kit	Includido en	Codigo	Descripcion	Q.TA	Codigo antiguo	Tech. Info
3			ED0032400080-S	TUERCA	1		
4			ED0075650040-S	ARANDELA	1		
5			ED0056800430-S	MUELLE RETORNO	1		
7			ED0084200020-S	PASDOR CON.ES.2,5X14 DIN1	1		
8			ED0097300100-S	TORNILLO ALLEN	2		
9			ED0087850750-S	SOPORTE PALANCA	1		
10			ED0056550380-S	MUELLE REGULADOR	1		
11			ED0032030600-S	TUERCA	1		
12	(A)		ED0073621090-S	REGULADOR	1	ED0073621930-S	
15		(A)	ED0011600110-S	ANILLO GUIA	1		
16			ED0012000870-S	ANILLO TORICO	1		
21			ED0017600070-S	TORNILLO	1		
22			ED0075550040-S	ARANDELA	1		
23			ED0028000490-S	PASADOR ELASTICO	1		
24			ED0052009980-S	PALANCA MANDO	1		
25		(A)	ED0082450090-S	BOLA REGULADOR	6		

Las informaciones contenidas en el presente manual son de propiedad exclusiva de Lombardini SRL, por tanto no está permitida su reproducción o su copia impresa parcial ni total sin el consentimiento expreso de Lombardini SRL.

8051060320 - MANDOS

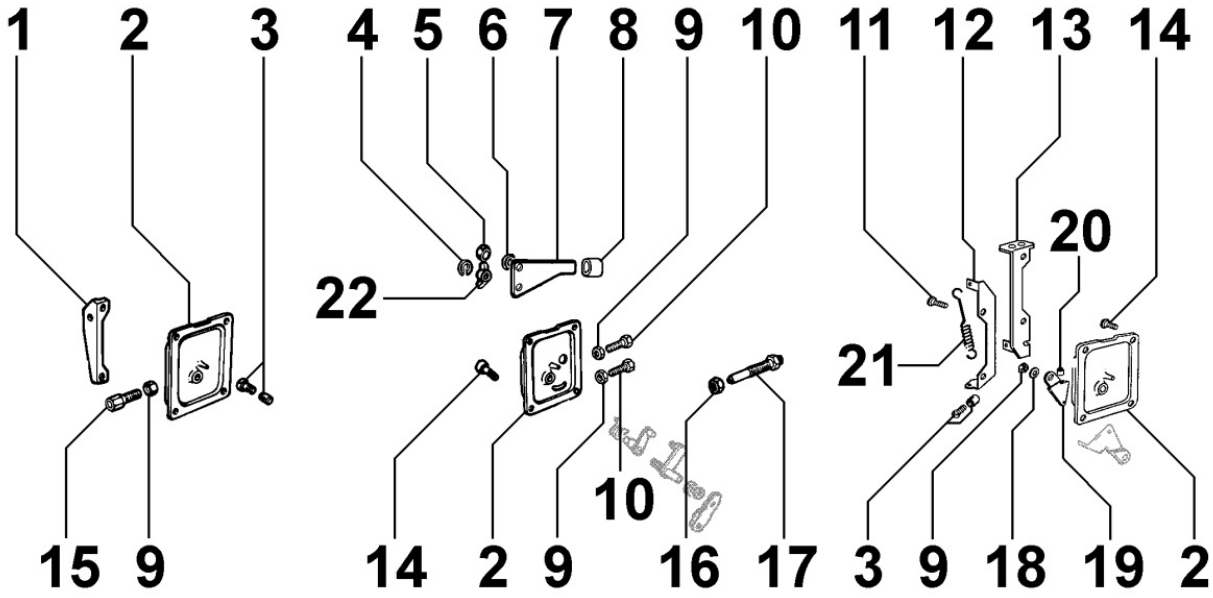

POS.	Kit	Includido en	Codigo	Descripcion	Q.TA	Codigo antiguo	Tech. Info
2	(A)		ED0026903010-S	TAPA ACELERADOR	1		⚠
3			ED0058301190-S	CONTRETE COMPLETO	2		
9		(A)	ED0032400080-S	TUERCA	2		
10			ED0017600290-S	TORNILLO	2		
11			ED0097900470-S	TORNILLO	2		
12			ED0089003380-S	SOPORTE MUELLE	1		
14			ED0097900390-S	TORNILLO ALOMADO	2		
15			ED0091801910-S	TERMINAL	2		
16			ED0032030760-S	TUERCA	1	ED0032030570-S	
16		(B)	ED0032400580-S	TUERCA	1		
17			ED0085760250-S	SUPLEMENTO COMBUSTIBLE	1		
18		(A)	ED0075650040-S	ARANDELA	1		
20			ED0019702650-S	TERMINAL CABLE	1		
21			ED0058014670-S	MUELLE PARO	1		⚠

Las informaciones contenidas en el presente manual son de propiedad exclusiva de Lombardini SRL, por tanto no está permitida su reproducción o su copia impresa parcial ni total sin el consentimiento expreso de Lombardini SRL.

8063060130 - DEPÓSITO DE COMBUSTIBLE

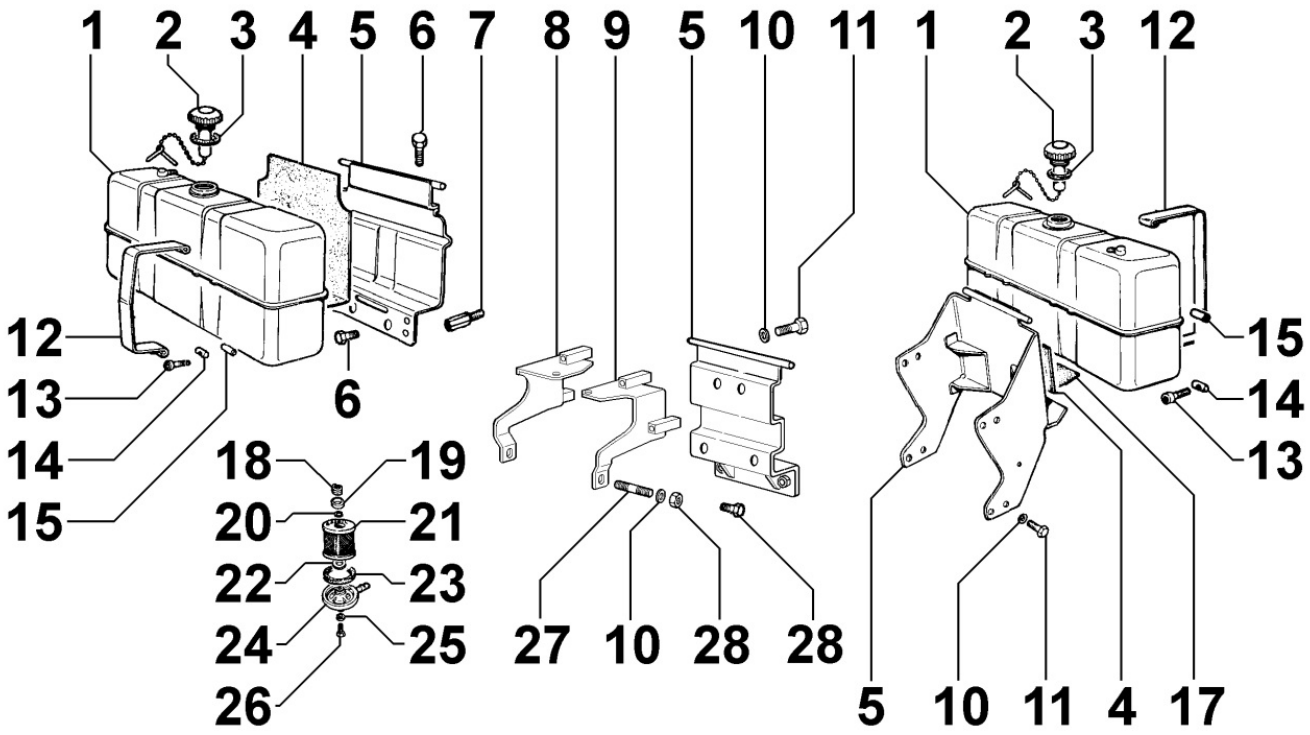

POS.	Kit	Includido en	Codigo	Descripcion	Q.TA	Codigo antiguo	Tech. Info
1			ED0081030400-S	DEPOSITO COMBUSTIBLE	1		
2			ED0090430970-S	TAPON DEPOSITO	1		
3			ED0046500560-S	JUNTA GOMA TAPON	1		
4			ED0047010100-S	JUNTA GOMA DEPOSITO	1		
5			ED0088660530-S	SOPORTE DEPOSITO	1		
6			ED0017701110-S	TORNILLO	4		
13			ED0036160950-S	ABRAZADERA DEPOSITO	2		
13			ED0097300160-S	TORNILLO ALLEN	2		
14			ED0015570190-S	MUON PASANTE	2		
15			ED0096000570-S	VARILLA	2		
18			ED0055750060-S	MUELLE CONICO	1		
19			ED0039300190-S	CHAPA MUELLE	1		
20			ED0012002680-S	ANILLO TORICO	1		
21			ED0021750320-S	CARTUCHO COMBUSTIBLE	1		
25			ED0012020520-S	ANILLO TORICO	1		
26			ED0017601620-S	TORNILLO M6X22	1		

Las informaciones contenidas en el presente manual son de propiedad exclusiva de Lombardini SRL, por tanto no está permitida su reproducción o su copia impresa parcial ni total sin el consentimiento expreso de Lombardini SRL.

8064060130 - TUBOS DE COMBUSTIBLE

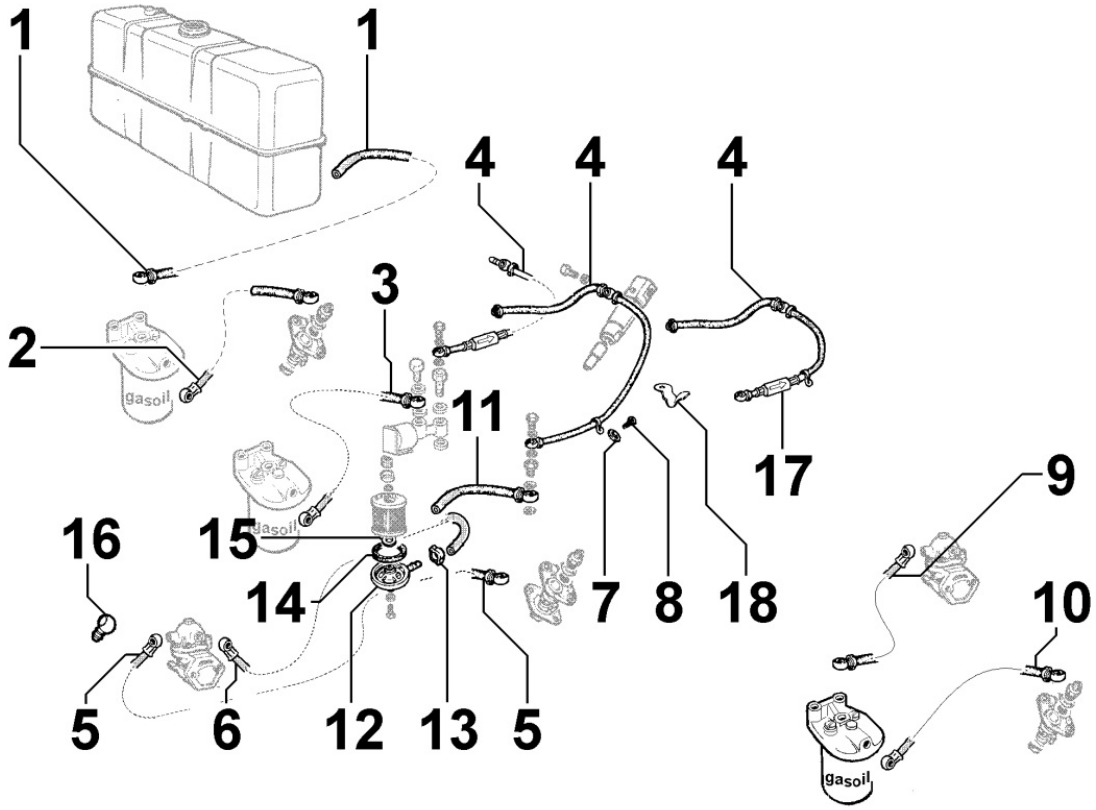

POS.	Kit	Includido en	Codigo	Descripcion	Q.TA	Codigo antiguo	Tech. Info
4			ED0095711540-S	TUBO RECUPERACION	1		
8			ED0097900370-S	TORNILLO ALOMADO	1		
11			ED0093750890-S	T.R.D.12D6X12 L=258	1	ED0093752040-S	
12			ED0026050280-S	TAPA FILTRO	1		
13			ED0036300500-S	ABRAZADERA	1		
14			ED0044310400-S	ARANDELA GOMA	1		
17			ED0044900170-S	JUNTA	1		

Las informaciones contenidas en el presente manual son de propiedad exclusiva de Lombardini SRL, por tanto no está permitida su reproducción o su copia impresa parcial ni total sin el consentimiento expreso de Lombardini SRL.

8070060220 - CANALIZADOR DE AIRE

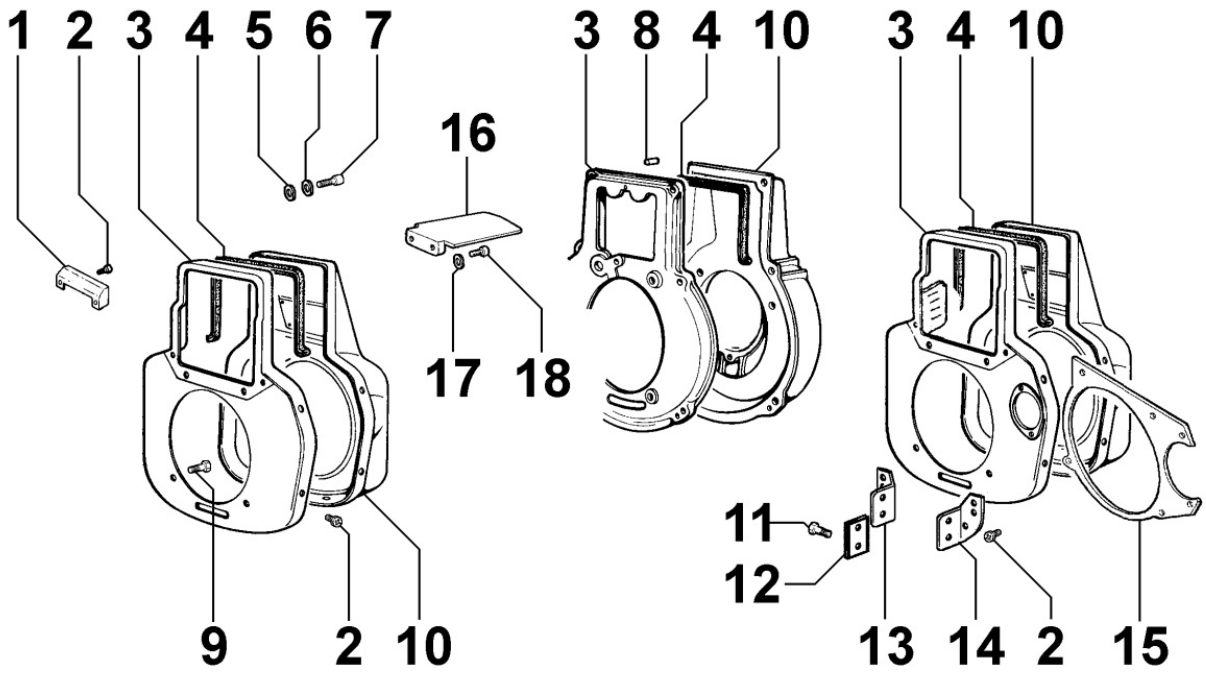

POS.	Kit	Includido en	Codigo	Descripcion	Q.TA	Codigo antiguo	Tech. Info
2			ED0098652740-S	VITE AUTARASCH.TC+PZ-M 6X12	6		
3			ED0063703020-S	TAPA POSTERIOR	1		
4			ED0045700100-S	TIRA GOMA	1		
5			ED0076250100-S	ARANDELA	2		
6			ED0075650070-S	ARANDELA	2		
7			ED0097300240-S	TORNILLO ALLEN	2		
9			ED0017701110-S	TORNILLO	4		
10			ED0025690580-S	CAJA VENTILADOR	1		

Las informaciones contenidas en el presente manual son de propiedad exclusiva de Lombardini SRL, por tanto no está permitida su reproducción o su copia impresa parcial ni total sin el consentimiento expreso de Lombardini SRL.

8072060030 - CHAPAS DE REFRIGERACIÓN

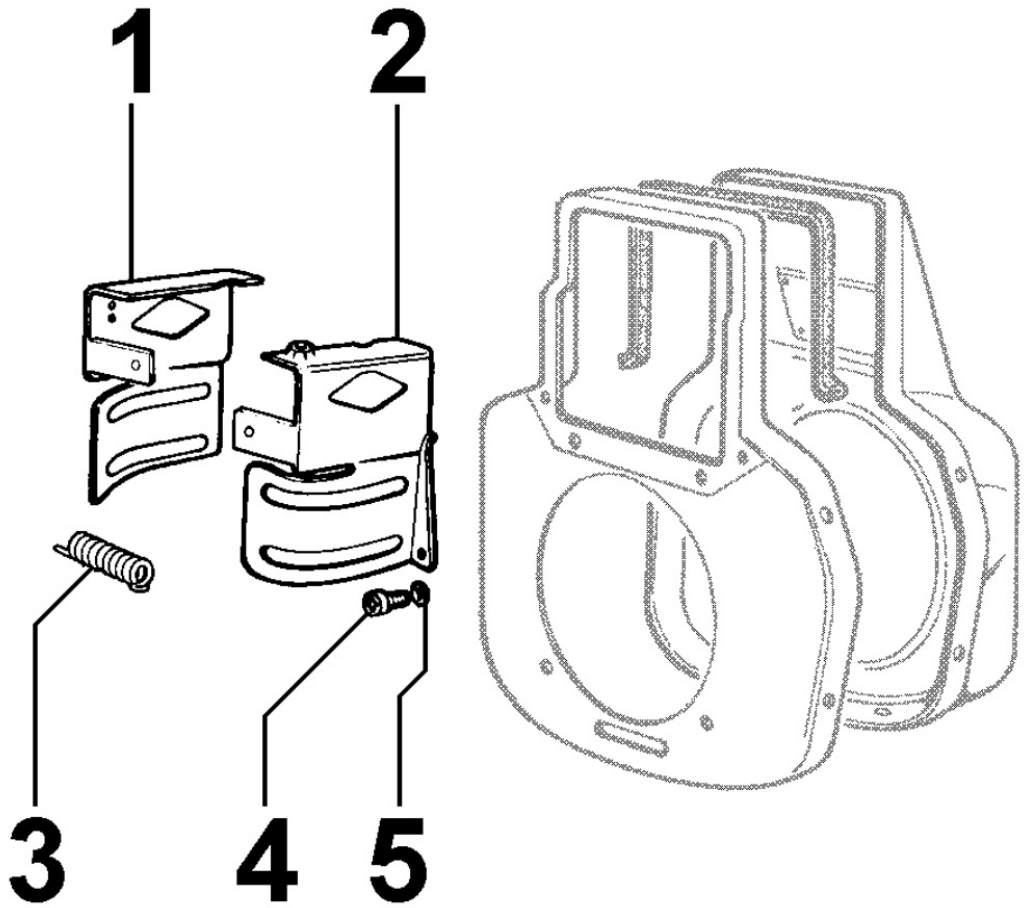

POS.	Kit	Includido en	Codigo	Descripcion	Q.TA	Codigo antiguo	Tech. Info
1			ED0050661980-S	CHAPA CANALIZACION	1		
2			ED0050661990-S	CHAPA CANALIZACION	1		
3			ED0057250430-S	MUELLE FIJACION	1		
4			ED0098652740-S	VITE AUTARASCH.TC+PZ-M 6X12	2		

Las informaciones contenidas en el presente manual son de propiedad exclusiva de Lombardini SRL, por tanto no está permitida su reproducción o su copia impresa parcial ni total sin el consentimiento expreso de Lombardini SRL.

8081060100 - FILTRO DE AIRE

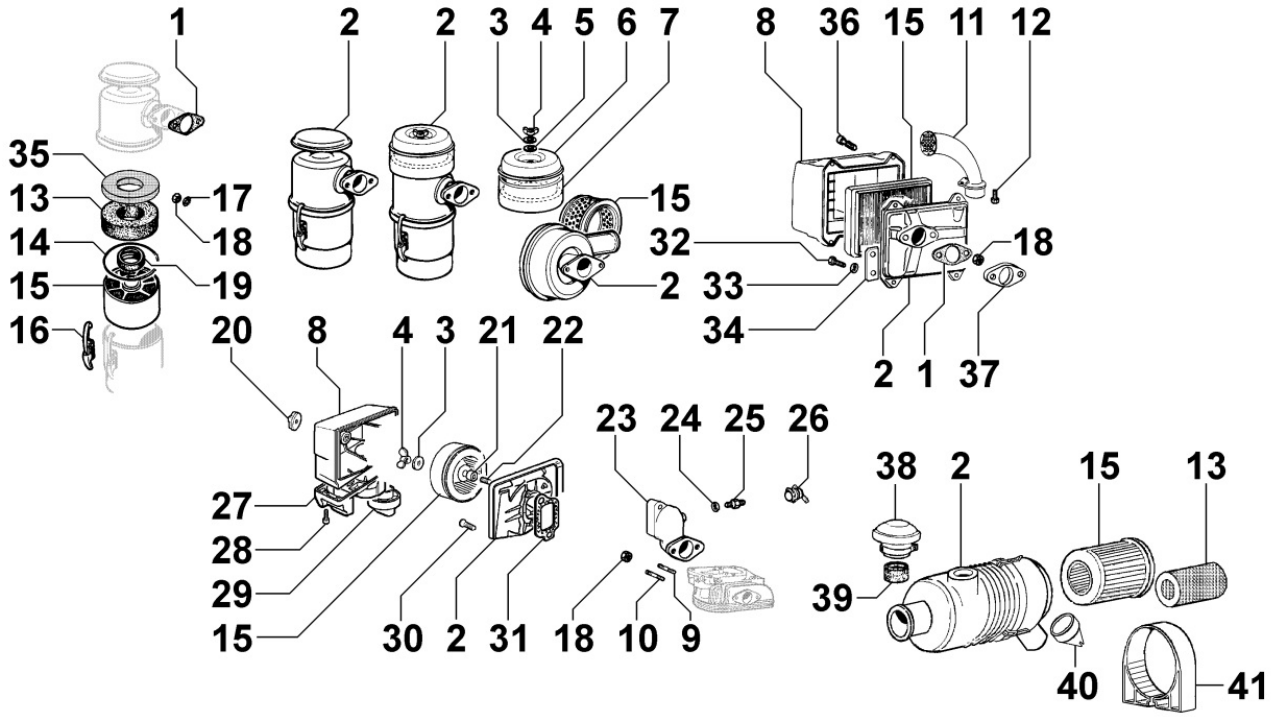

POS.	Kit	Includido en	Codigo	Descripcion	Q.TA	Codigo antiguo	Tech. Info
1			ED0045000920-S	JUNTA ADMISION	1		
2	(B)		ED0037001980-S	FILTRO AIRE	1		
3		(B)	ED0076250920-S	ARANDELA PLANA	1		
4		(B)	ED0032000020-S	PALOMILLA	1		
5		(B)	ED0047751370-S	ARANDELA GOMA	1		
6		(B)	ED0021250550-S	TAPA PREFILTRO	1		
7		(B)	ED0013010530-S	PREFILTRO CICLON	1		
9			ED0067800090-S	PRIG. M8X21 SPECIALE DACROMET STUD M8X21	1		
9			ED0067800710-S	ESPARRAGO	1		
13		(B)	ED0054961130-S	ESPUMA FILTRANTE	1		
14		(B)	ED0047751200-S	JUNTA FILTRO AIRE	1		
15		(B)	ED0054960710-S	CARTUCHO FILTRO AIRE	1		
16		(B)	ED0041150480-S	GANCHO FILTRO	2		
17			ED0075650070-S	ARANDELA	2		
18			ED0032400180-S	TUERCA	2		
19		(B)	ED0012610720-S	JUNTA INTERNA	1		

Las informaciones contenidas en el presente manual son de propiedad exclusiva de Lombardini SRL, por tanto no está permitida su reproducción o su copia impresa parcial ni total sin el consentimiento expreso de Lombardini SRL.

8086060160 - TUBO DE ESCAPE

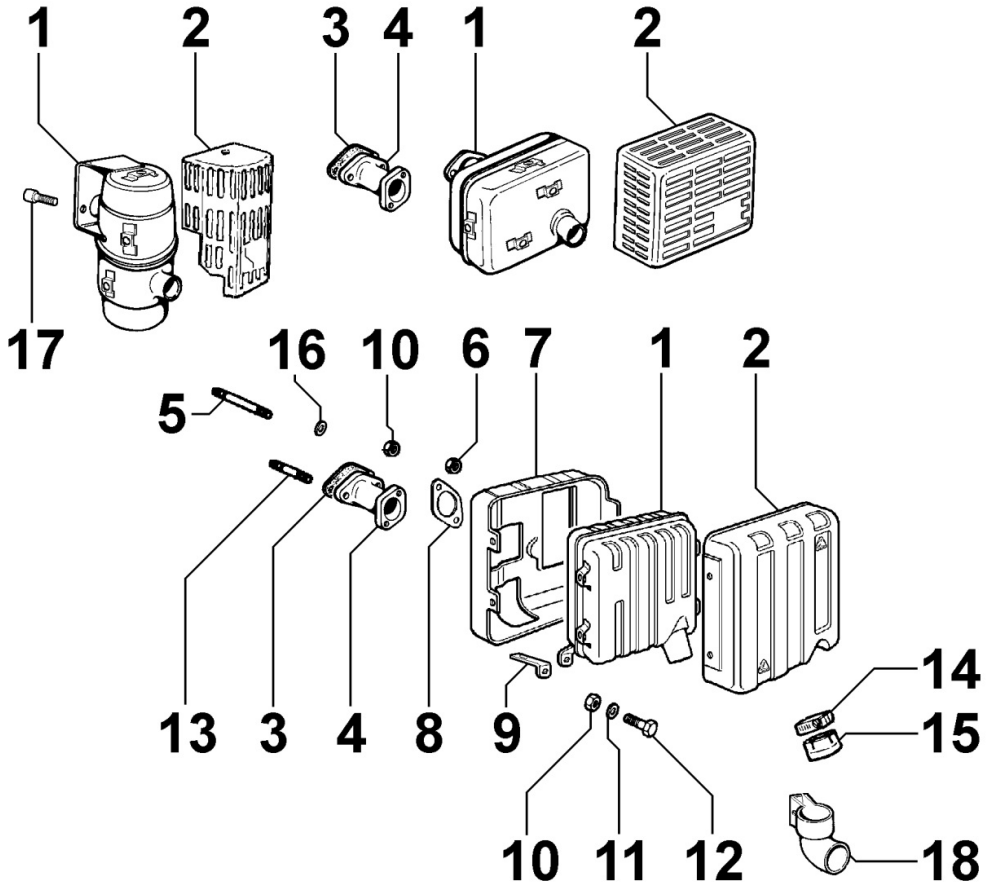

POS.	Kit	Includido en	Codigo	Descripcion	Q.TA	Codigo antiguo	Tech. Info
1			ED0054620890-S	SILENCIADOR ESCAPE	1		
3			ED0045000910-S	JUNTA ESCAPE	1		
10			ED0032401630-S	TUERCA M8	2		
13			ED0067800680-S	ESPARRAGO	2		

Las informaciones contenidas en el presente manual son de propiedad exclusiva de Lombardini SRL, por tanto no está permitida su reproducción o su copia impresa parcial ni total sin el consentimiento expreso de Lombardini SRL.

8110060020 - ARRANQUE

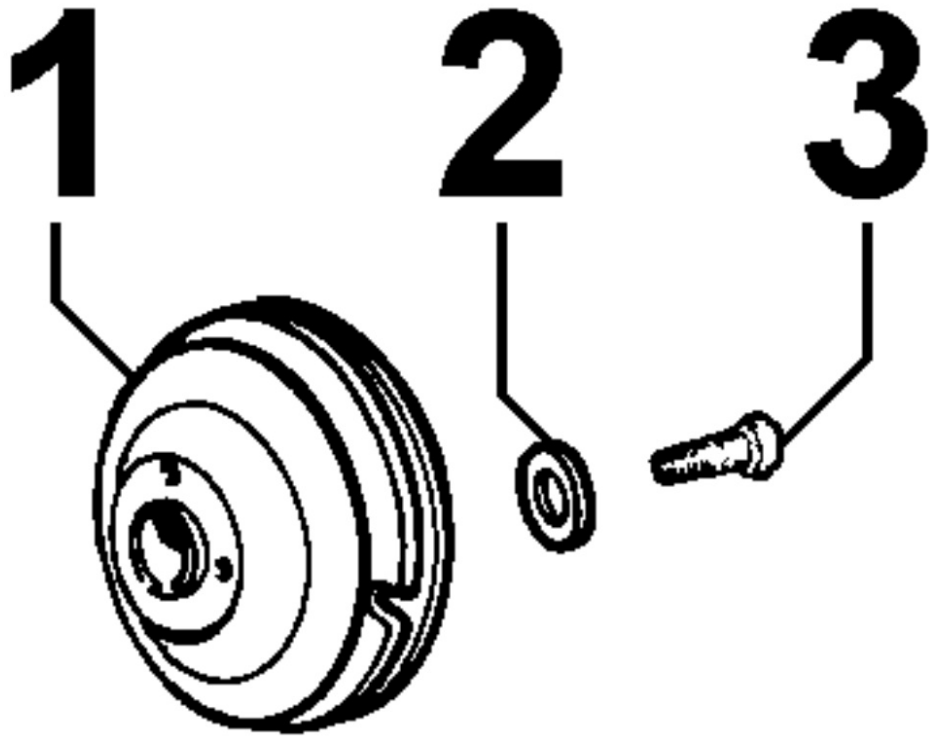

POS.	Kit	Includido en	Codigo	Descripcion	Q.TA	Codigo antiguo	Tech. Info
1			ED0069600690-S	POLEA ARRANQUE	1		
3			ED0017650530-S	TORNILLO	4		

Las informaciones contenidas en el presente manual son de propiedad exclusiva de Lombardini SRL, por tanto no está permitida su reproducción o su copia impresa parcial ni total sin el consentimiento expreso de Lombardini SRL.

8162060030 - VARIOS EN 1° TdF

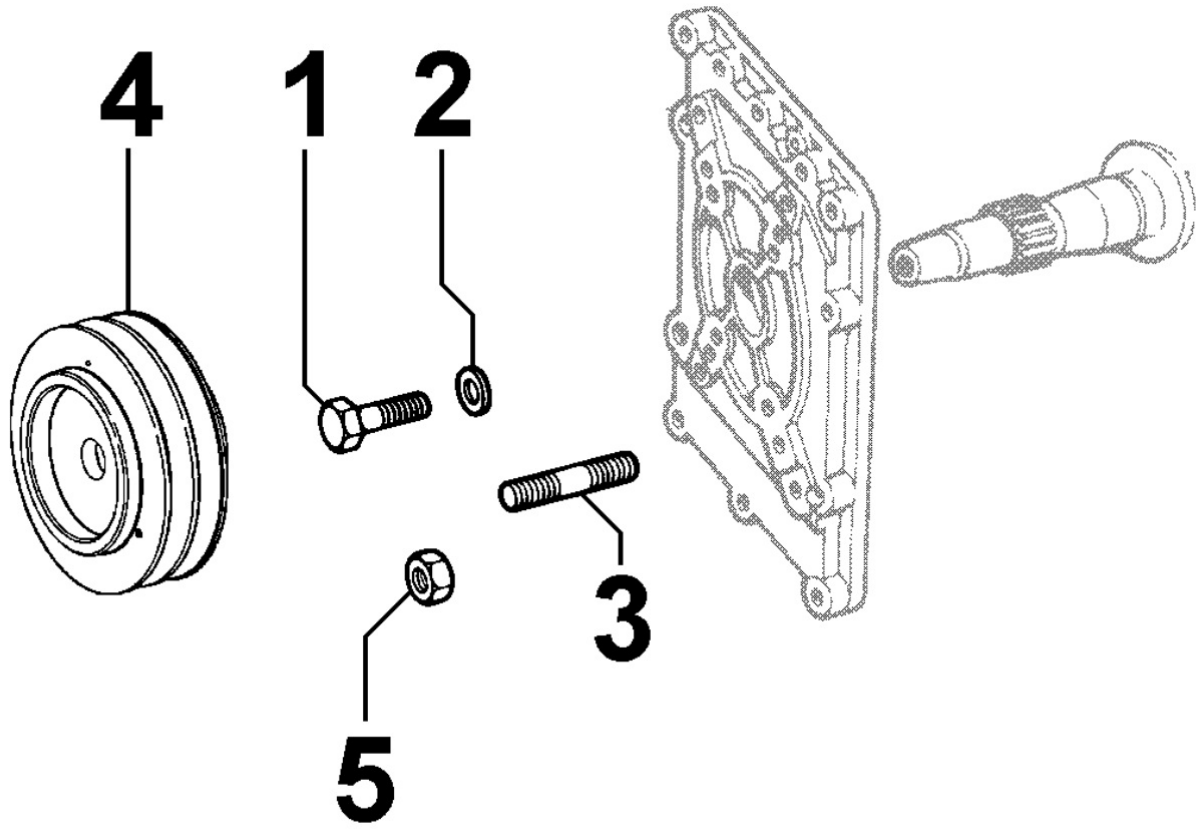

POS.	Kit	Includido en	Codigo	Descripcion	Q.TA	Codigo antiguo	Tech. Info
1			ED0017700390-S	TORNILLO	1		
2			ED0076250600-S	ARANDELA	1		

Las informaciones contenidas en el presente manual son de propiedad exclusiva de Lombardini SRL, por tanto no está permitida su reproducción o su copia impresa parcial ni total sin el consentimiento expreso de Lombardini SRL.

8170060010 - PROTECCIÓN DEL VOLANTE

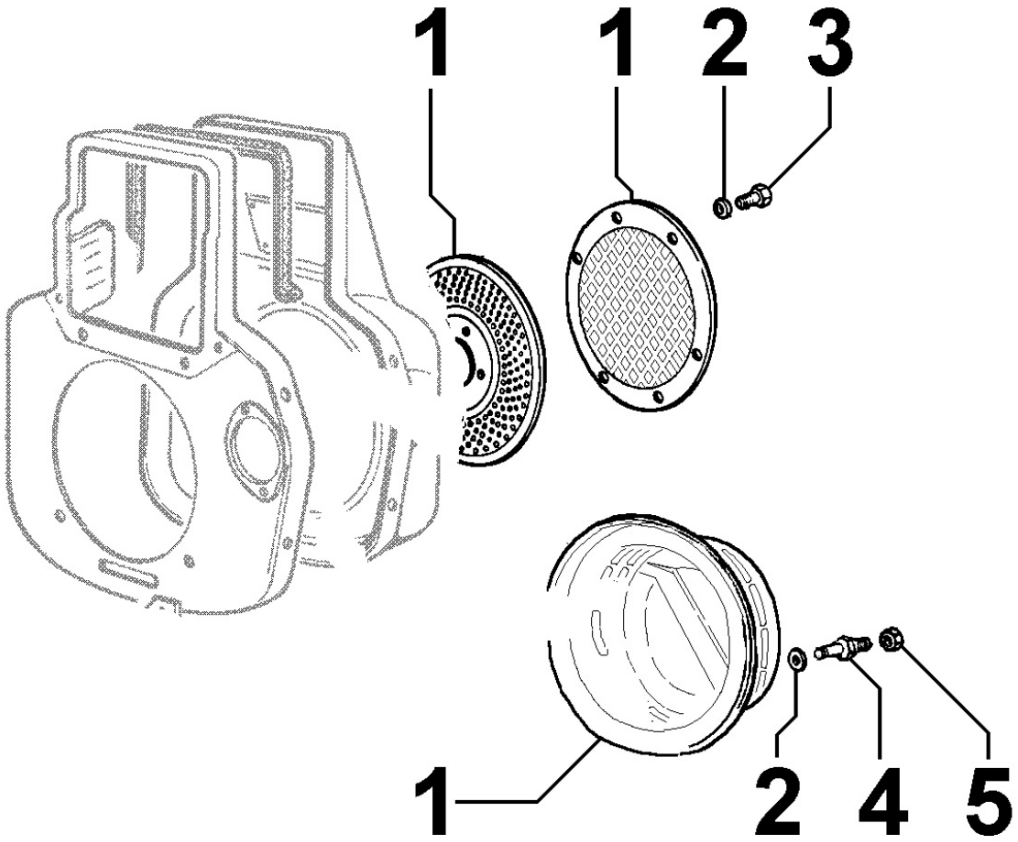

POS.	Kit	Includido en	Codigo	Descripcion	Q.TA	Codigo antiguo	Tech. Info
1			ED0050950760-S	CHAPA PROTECCION	1		

Las informaciones contenidas en el presente manual son de propiedad exclusiva de Lombardini SRL, por tanto no está permitida su reproducción o su copia impresa parcial ni total sin el consentimiento expreso de Lombardini SRL.

8178060030 - PROTECCIONES

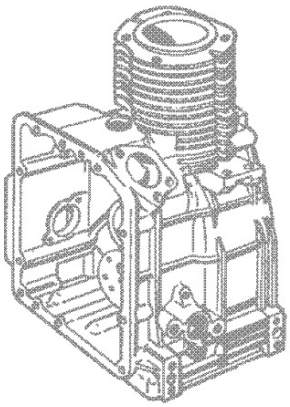

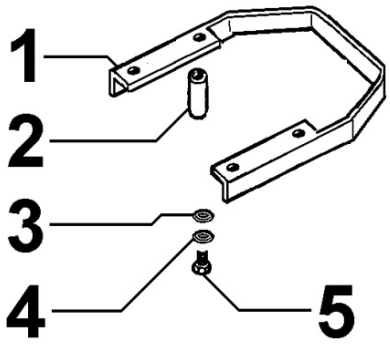

POS.	Kit	Includido en	Codigo	Descripcion	Q.TA	Codigo antiguo	Tech. Info
1			ED0060100750-S	PATIN PROTECCION	1		
2			ED0035210360-S	DISTANCIAL PARA SOPORTE	4		
3			ED0076250610-S	ARANDELA	4		
4			ED0075650070-S	ARANDELA	4		
5			ED0017700440-S	TORNILLO	4		

Las informaciones contenidas en el presente manual son de propiedad exclusiva de Lombardini SRL, por tanto no está permitida su reproducción o su copia impresa parcial ni total sin el consentimiento expreso de Lombardini SRL.

8190060010 - ACCESORIOS VARIOS

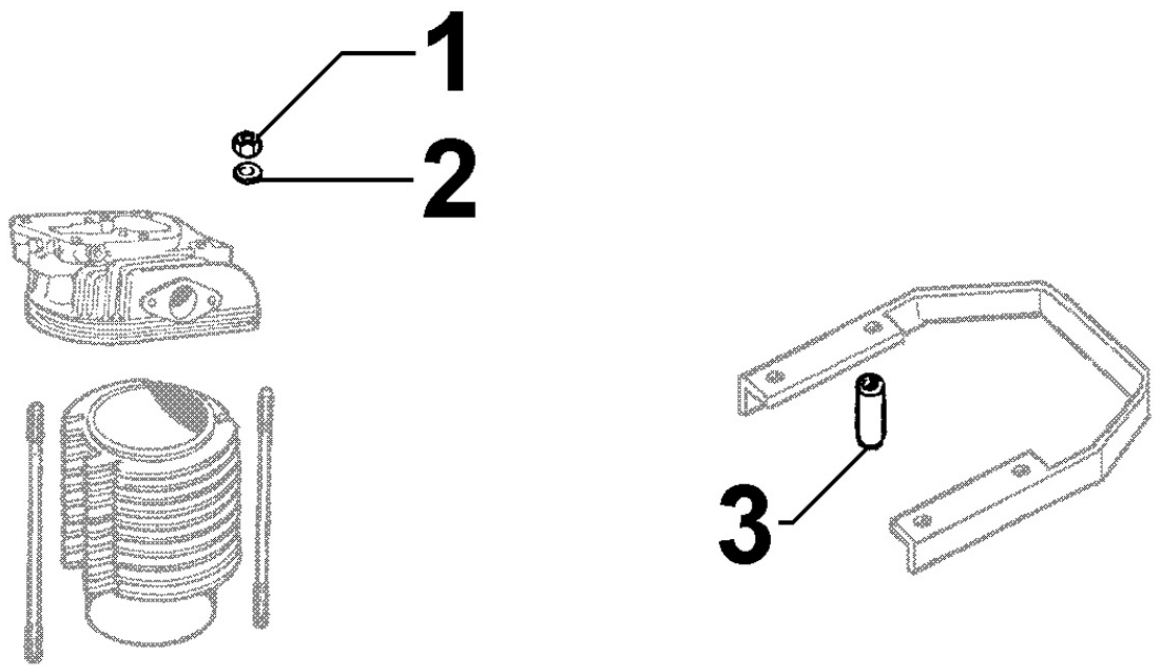

POS.	Kit	Includido en	Codigo	Descripcion	Q.TA	Codigo antiguo	Tech. Info
1			ED0032400770-S	TUERCA	2		
2			ED0076250190-S	ARANDELA	2		

Las informaciones contenidas en el presente manual son de propiedad exclusiva de Lombardini SRL, por tanto no está permitida su reproducción o su copia impresa parcial ni total sin el consentimiento expreso de Lombardini SRL.

Las informaciones contenidas en el presente manual son de propiedad exclusiva de Lombardini SRL, por tanto no está permitida su reproducción o su copia impresa parcial ni total sin el consentimiento expreso de Lombardini SRL.